NOTICE MONTAGE KIT CHARRETTE A UN ESSIEU TYPE MARINGOTES

REF : ACD5101

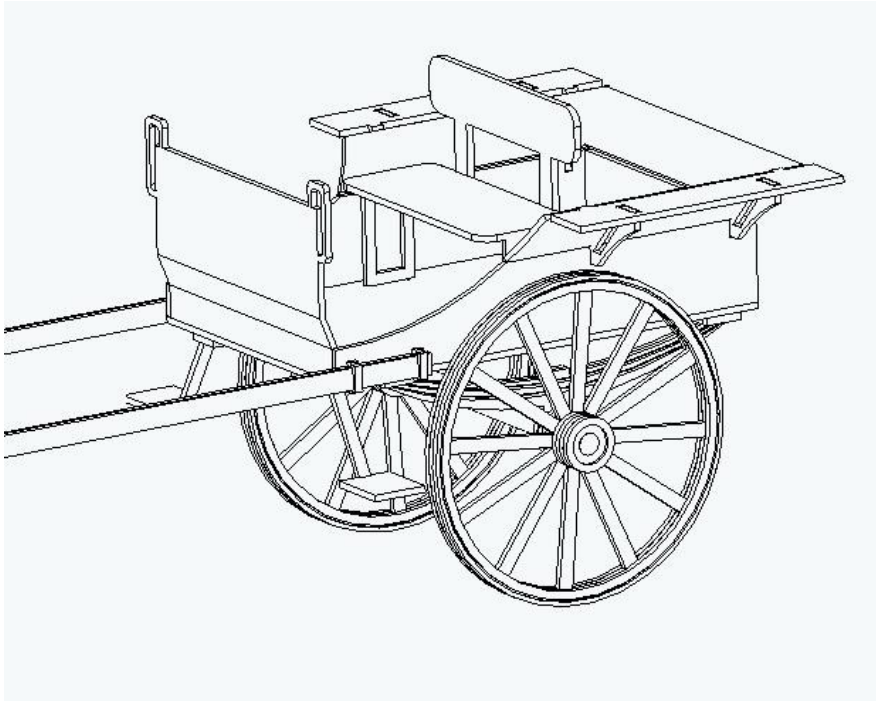

Ces charrettes à maringotes étaient utilisées sur les plages de Basse Normandie avec leurs grandes roues. Elle ira aussi parfaitement sur notre kit de wagon à maringotes de l'Etat Sud pour accompagner le wagon écurie.

Instructions générales

Ne convient pas pour des enfants de moins de 12 ans. Avant de commencer, veuillez lire la notice en entier.
Le montage se fera de préférence par soudure, mais le collage est possible.
L'outillage habituel du modéliste sera nécessaire :
- Fer à souder ou poste de SRE ALP2M
- Pâte à souder,
- Petite cisaille et pince pour le pliage,
- Limes

Vous trouverez en fin de notice ou sur notre site internet, les renseignements sur notre poste SRE.

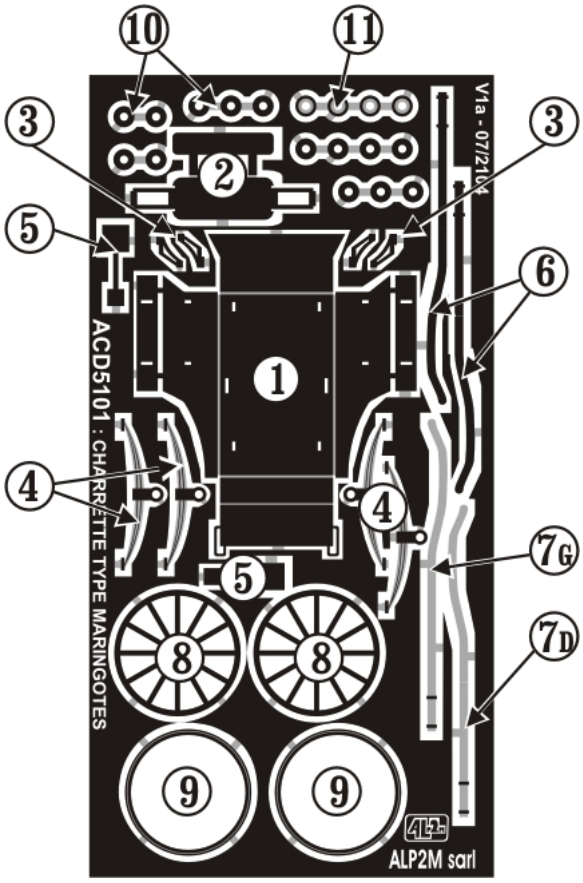

Liste des pièces

Réf	Description	Qté
1	Caisse charrette	1
2	Siège	1
3	Equerres de garde roues	4
4	Suspensions à lames	4
5	Marchepieds	2
6	Brancards	2
7G	Habillage brancard gauche	1
7D	Habillage brancard droit	1
8	Voile de roue à rayons	2
9	Cerclage extérieur de roue	4
10	Rondelle de moyeu	10
11	Rondelle extérieure de moyeu	2
12	Axe d'essieu (fil laiton de 0,8mm)	1
	Notice	

ALP2M Sarl – 89 rue de Trigauville F-76600 LE HAVRE
RCS Le Havre 482536877 – courriel : alp2m@online.fr – Site et boutique internet : http://www.alp2m.fr

Instructions de montage

1

- Plier la pièce (1) suivant le dessin ci-contre et renforcer par soudure les quatre angles.

- Plier les deux pieds de la banquette (2) , rabattre le dossier et souder les pieds sous (1)

- Positionner les 4 équerres (3) et souder sur (1)

FIGURE A1

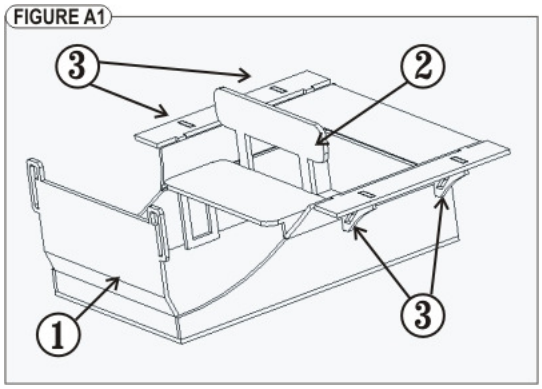

2

Souder les quatre suspensions (4) deux à deux sous le plancher (1) .
Vérifier l'équerrage et l'alignement avec le fil de laiton de 0,8mm

Les marchepieds (5) seront alignés sur le bord avant du plancher et soudés.

FIGURE A2

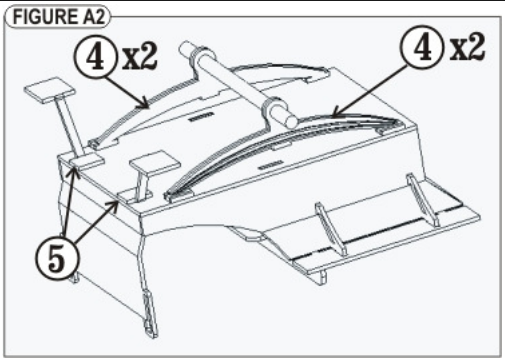

Souder ensemble les pièces de chaque roue sur l'axe (12)

Superposer en partant de l'intérieur :

2 rondelles (10)
Cerclage roue (9)
Voile roue (8)
Cerclage roue (9)
3 rondelles (10)
1 rondelle (11)

Souder chaque roue sur l'axe et sur les suspensions en veillant à l'équerrage.

FIGURE A3

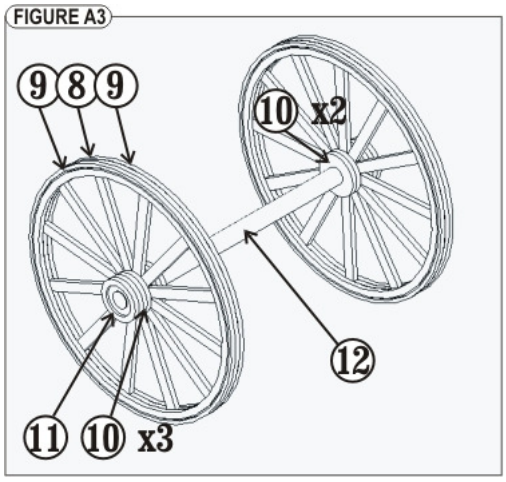

Souder ensemble les pièces des brancards (7d) sur (6) et (7g) sur (6)

Attention, les pièces en demi gravure sont fragiles.

Souder les brancards de chaque coté de la caisse suivant l'image de l'entête de cette notice.

3

DECORATION :

Il n'y a pas de décoration impérative. La caisse de la charrette peut être noir, vert foncé, brun foncé... Les roues seront le plus souvent noires, mais certaines étaient rouges ou en bois vernis. Les brancards pourront être de couleur bois verni avec les attaches noires. Le contour métallique des roues pourra être relevé avec de la peinture acier et argent.

Il ne vous reste plus qu'à positionner un personnage assis sur la banquette et un cheval entre les brancards. Vous pouvez aussi installer cette charrette sur notre modèle de wagon à maringotes ETAT Sud.

Poste Soudure Résistance Electrique 100 W ou 150 W

Notre poste de soudure par résistance électrique. Ce poste assemblé par nos soins, est prêt à être utilisé immédiatement. Il a été conçu avec des composants industriels de qualité adaptée à son utilisation.

électrodes carbone (diam. 5mm)

Electrodes pour la soudure par résistance électrique (SRE).
Âme de carbone recouvert d'une couche de cuivre pour assurer le contact électrique dans la pince.

Pâte à souder Etain/Cuivre

Cette soudure en pâte contient le décapant, le flux et le métal d'apport (étain + cuivre). Elle ne contient pas de plomb (conforme Rohs).La pâte peut être diluée à l'eau déminéralisée pour obtenir la consistance adaptée à l'assemblage. (disponible en 30g ou 150g)

A visiter sur le site : **http://www.alp2m.fr** dans la rubrique **Soudure SRE**